CAD06 Collettori acciaio inox - 6 vie dritte
Stainless steel collectors - straight 6 way

- **Sistema di distribuzione e drenaggio per piccoli filtri con condizioni di esercizio fuori standard**
- **Resistenti alla corrosione, di lunga durata e resistenza alle alte temperature**

- Distribution and drain system for small filters with special working conditions
- Long life, resistance to corrosion and high temperature resistance

Materiale
Material

AISI316L (Standard)

A richiesta fornibile in Duplex, SuperDuplex, Hastelloy, Titanio e leghe speciali
Available on demand in Duplex, SuperDuplex, Hastelloy, Titanium and special alloys

Modello *Model*	Montaggio bracci - SHT - *Arms assembly*		Connessione *Connection*		
	Fessura bracci *Arms slot width*	Lt - Lunghezza bracci *Lt - Arms length* mm	Flangiata *Flanged*		Filettata *Threaded*
			UNI	ASME	
CAD06	0,10	100 - 600	DN50	2”	2” G
	0,20				
	0,25				
	0,30				
	0,50				
	...				

I collettori sono prodotti presso la nostra officina perciò è possibile creare ogni configurazione su specifica richiesta del cliente
Collectors are produced in our workshop so it's possible to create any configuration on specific customer need

ORDINE - ORDER		
Modello *Model*	Connessione *Connection*	Materiale *Material*
CAD06	2”G	316L

CAD06 Scheda tecnica
Data sheet

Scheda tecnica
a pag. 194
Data sheet
pag. 194

Bracci filtranti SHT
Filter arms SHT

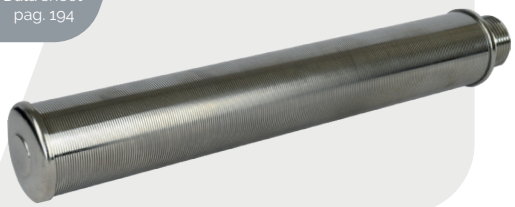

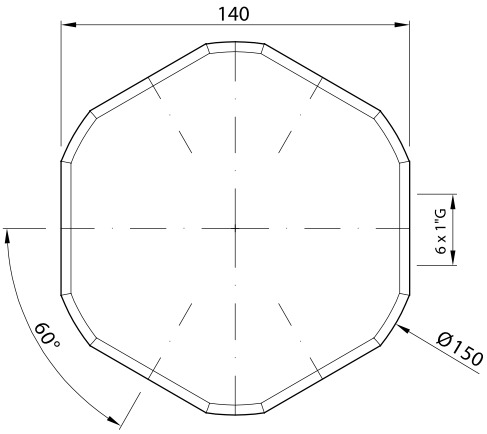

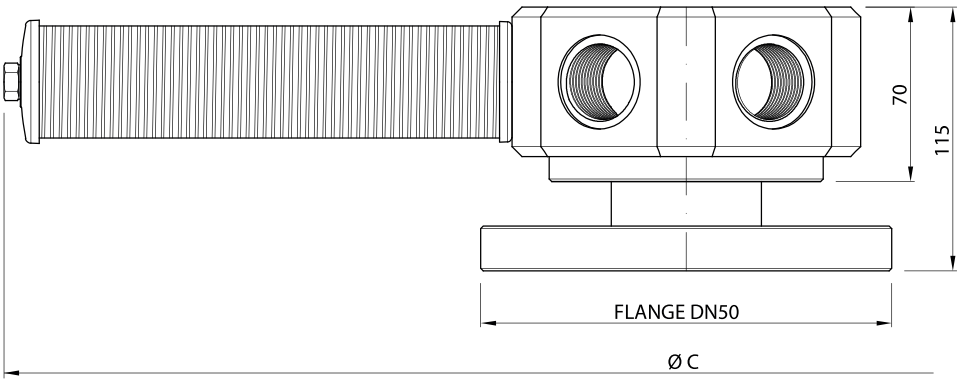

Disponibile a richiesta versione LD con drenaggio di fondo
Available on demand LD verison with lower drain basket

ATTACCO FILETTATO 2"G CON DRENAGGIO DI FONDO A RICHIESTA

2"G THREADED CONNECTION WHIT LOWER DRAIN ON DEMAND

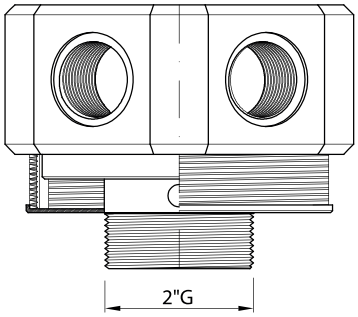

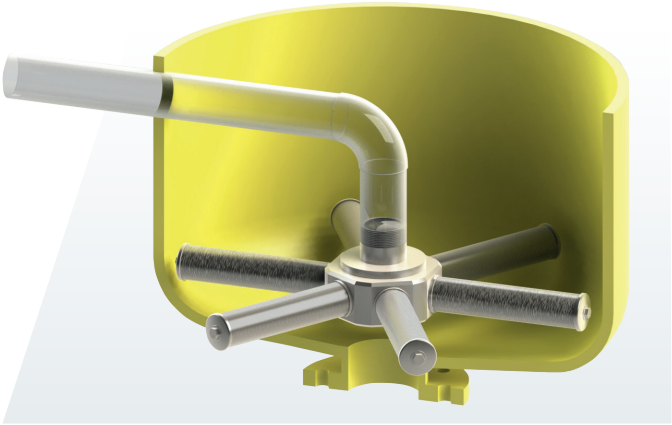

COLLECTOR CAD06

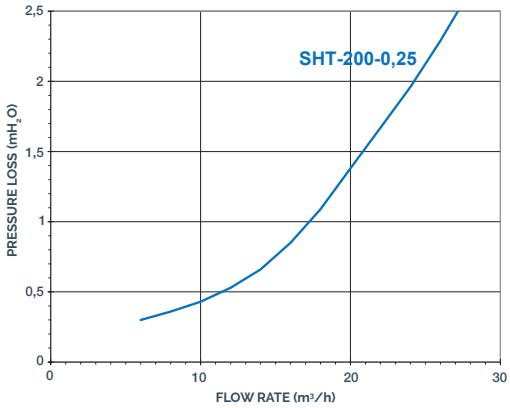

NOTE
Su richiesta è possibile fornire la Curva di Perdita di Carico per tutta la gamma di ugelli Ilmap.
The Pressure Loss Curve of the Ilmap Nozzles range can be supplied on demand.