DPS Valvole doppia portata - Accessori per piastra superiore

Double flow valves - Accessories for upper plate

- **Adatte per distribuire uniformemente la soluzione rigenerante delle resine, con flusso inferiore e di direzione opposta a quello di esercizio**
- **E' possibile combinare materiali diversi dallo standard secondo specifiche esigenze del cliente**
- Suitable to uniformly distribute the regenerating solution of the resins, with lower flow in the opposite direction to the operating flow
- It's possible to couple different materials out of standard according to specific customer need

Materiale
Material

Valvola - Valve

PP, PPHT, PPFV, PVDF → PVDF, PVDF, PVDF, PVDF

Otturatore - Shutter

Con soda caustica o sostanze alcaline otturatore fornito in PPFV - da richiedere in ordine
With caustic soda or alkaline shutter supplied in PPFV - to be requested at order

Modello *Model*	Filetto *Thread*	Foro otturatore ø *Shutter hole ø* mm	Colore otturatore *Shutter color*
DPS	15/16"W 1/2"G 3/4"G M20 x 1.5 M20 x 2.5 M24 x 3.0	1	PVDF Natural
		2	
		3	
		4	
		5	
		6	
		7	
		8	
		1, 2 ..... + 0,5	

Accessori con certificazione ACS/MOCA prodotto PP Naturale (Bianco) - Accessori in PPFV30% prodotto Naturale (Avorio) - Accessori in PVDF prodotto Naturale (Bianco)
Accessories with ACS/MOCA certification produced PP Natural (White) - Accessories in PPFV30% produced Natural (Ivory) - Accessories in PVDF produced Natural (White)

ORDINE - ORDER

Modello *Model*	Fessura *Slot width*	Foro otturatore *Shutter hole*	Materiale *Material*
DPS	15/16"W	5	PP

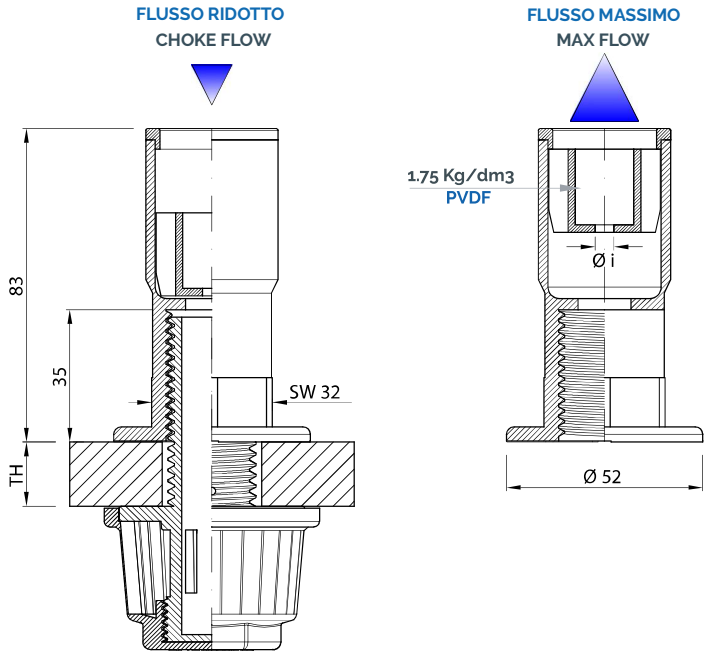
FLUSSO RIDOTTO
CHOKE FLOW
FLUSSO MASSIMO
MAX FLOW
1.75 Kg/dm3
PVDF
Ø i
83
35
TH
SW 32
Ø 52

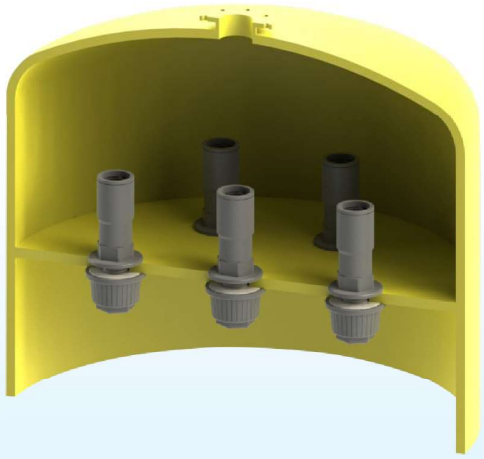

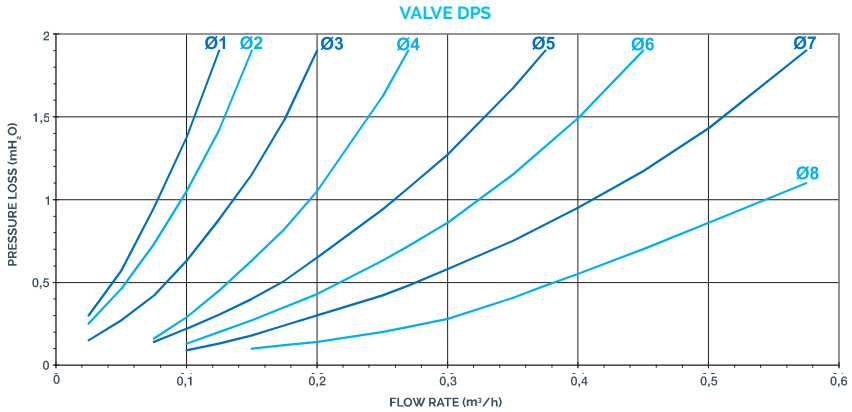
VALVE DPS
Ø1
Ø2
Ø3
Ø4
Ø5
Ø6
Ø7
Ø8
PRESSURE LOSS (mH2O)
FLOW RATE (m³/h)
0
0,5
1
1,5
2
0,1
0,2
0,3
0,4
0,5
0,6