# INSTALLATION INSTRUCTION

## NOZZLE + SLEEVE INSTALLATION FOR CONCRETE FLOOR UPSIDE DOWN

## P NOZZLE G SLEEVE ACCESSORIES

**1**

**Fix G sleeve**
on the formwork with the PD bolt; plug the sleeve with the UD protective cover on the top.

**Check nozzles distribution!**
Verify the correct spacing between the sleeves.

**2**

**Make the concrete casting**
of the plate when all the sleeves are placed on the formwork. Remove the coved UD when the concrete has hardened

**Check the assembly!**
Make sure the sleeve is perfectly fixed and aligned to the floor, leveled with the other sleeves

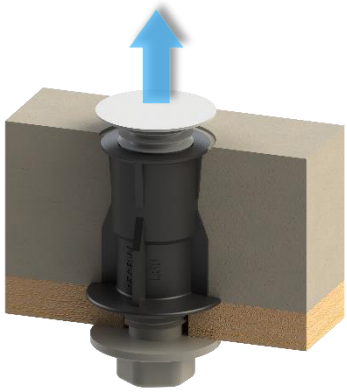

**3**

**Turn UPSIDE DOWN**
the plate, remove the PD bolds and than remove the formwork

**Check the sleeves!**
the internal of the sleeve must be clean without any concrete

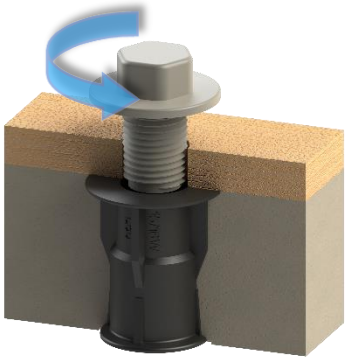

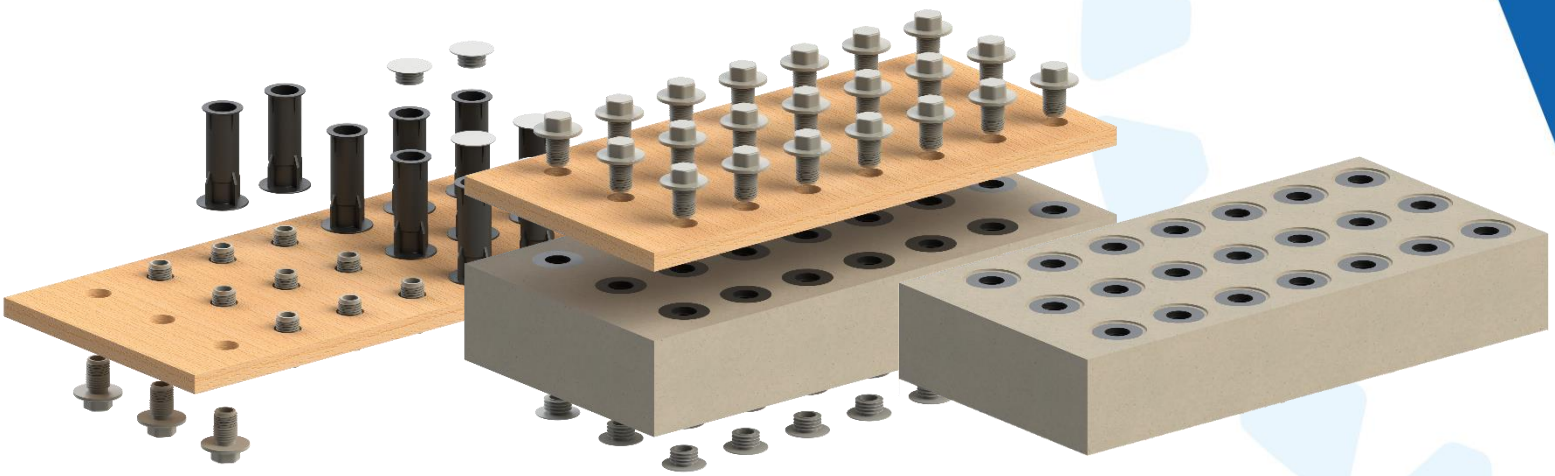

Plug the sleeves with UN caps and place the panel inside the filter

Remove UN protective cover only when the panel is placed in the filter and only before nozzles installation

# INSTALLATION INSTRUCTION

## NOZZLE + SLEEVE INSTALLATION FOR CONCRETE FLOOR UPSIDE DOWN

## P NOZZLE G SLEEVE ACCESSORIES

**Place the Nozzles!**
Screw the nozzles into the sleeves; all the nozzles must be leveled on the floor.

**Remember the Gasket!**
The soft gasket can be installed to increase the sealing of the Nozzle on the floor

4

**Tight the Nozzles!**

Torque set 5-10Nm
Max screw speed 400rpm

**Check the assembly!**
The Nozzle should not move and join perfectly to the sleeve and the floor

5

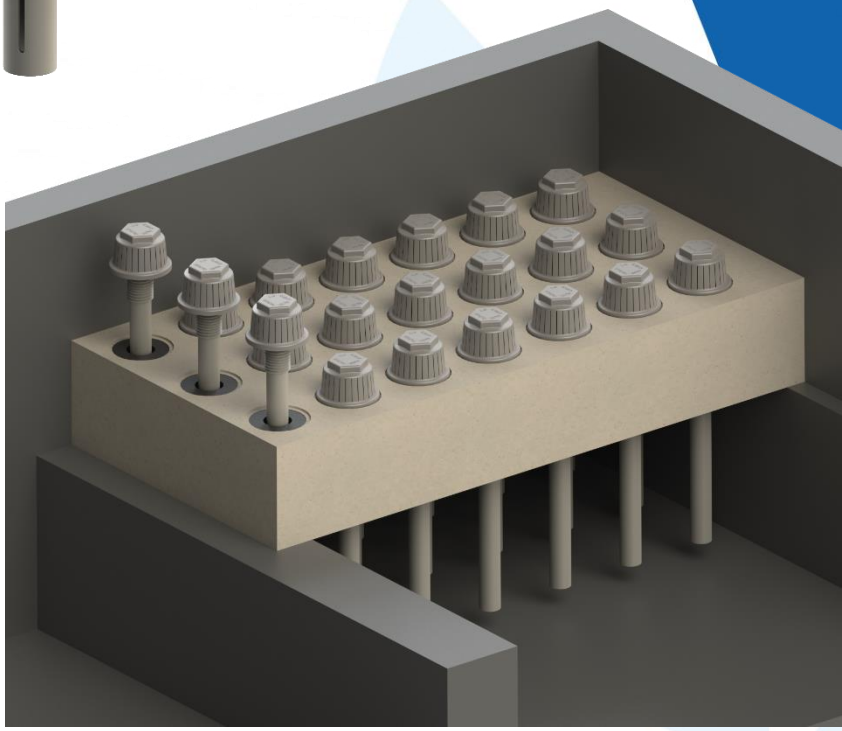

**Before the filter startup!**

Clean perfectly the floor under the nozzle's plate. During backwash the turbolence of the water flow can move powder, sand and all the residual of the casting, collecting them into the nozzles increasing the risk of clogging and damaging.

**Check the floor!**

All the nozzles must join perfectly to the floor and should be perfectly levelled in the whole floor. If any level adjustment is necessary you can use the OR rigid washer in different thickness to compensate any deviation

# ISTRUZIONI DI INSTALLAZIONE

## INSTALLAZIONE UGELLO E MANICOTTO SU PIASTRE IN CEMENTO UPSIDE DOWN

## UGELLO P MANICOTTO G ACCESSORI

**1**

**Fissa il manicotto G**
sulla cassaforma con il bullone PD; chiudi il manicotto con il tappo protettivo UD.

**Verifica la distribuzione degli ugelli!**
Controlla la spaziatura corretta fra i manicotti.

**2**

**Getta il cemento**
della piastra quando tutti i manicotti sono correttamente inseriti nella cassaforma. Rimuovi il tappo UD a cemento indurito

**Controlla l'assemblaggio!**
Assicurati che il manicotto sia fissato correttamente, allineato al piano e agli altri manicotti

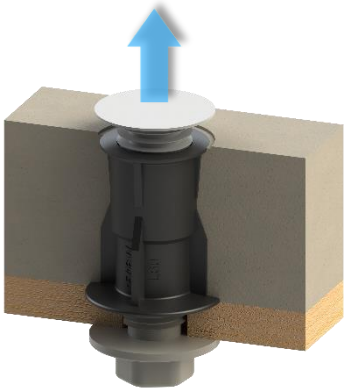

**3**

**Capovolgi la piastra**
e rimuovi i bulloni PD, quindi puoi rimuovere la piastra dalla cassaforma

**Controlla i manicotti!**
Assicurati che l'interno dei manicotti sia pulito e privo di ogni traccia di cemento

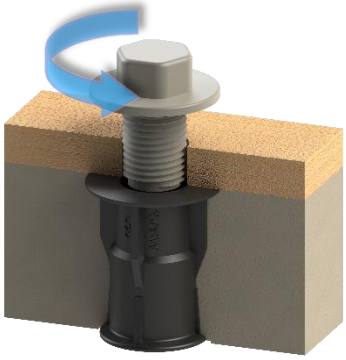

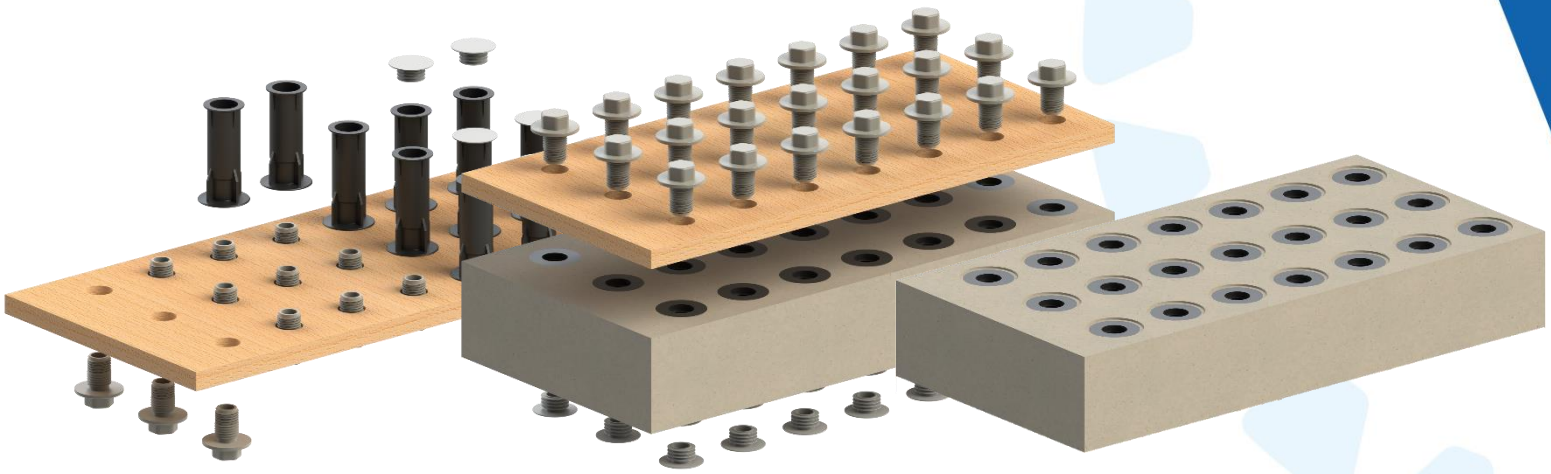

Chiudi i manicotti con il tappo di protezione UN e posiziona i pannelli all'interno del filtro

Rimuovi i tappi protettivi UN solo quando il pannello è fissato all'interno del filtro e solo prima del montaggio ugelli

# INSTALLAZIONE UGELLO E MANICOTTO SU PIASTRE IN CEMENTO UPSIDE DOWN

## UGELLO P MANICOTTO G ACCESSORI

**Installa gli ugelli!**
Avvita gli ugelli nei manicotti; tutti gli ugelli devono essere livellati sul pavimento

**Ricorda la guarnizione!**
La guarnizione morbida può essere installata per assicurare la tenuta degli ugelli sul piano

4

**Stringi gli ugelli!**

Set dinamometro 5-10Nm
Max avvitamento 200rpm

**Controlla l'assemblaggio!**
L'ugello non deve muoversi e deve aderire perfettamente al manicotto e al pavimento

5

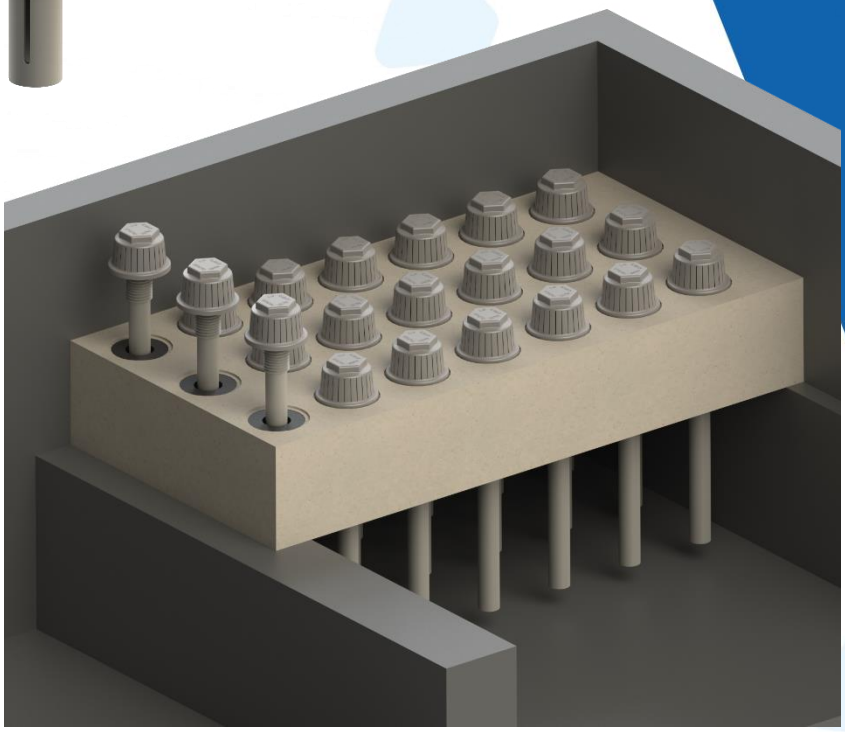

**Prima dello startup del filtro!**

Pulisci perfettamente il vano sotto al pavimento degli ugelli. Durante il controlavaggio la turbolenza del flusso di acqua può smuovere polvere, sabbia e residui di cemento, portandoli dentro agli ugelli. In questo modo aumenta il rischio di otturarli e danneggiare gli ugelli o il filtro stesso.

**Controlla il pavimento!**

Tutti gli ugelli devono aderire perfettamente al piano e devono essere adeguatamente livellati su tutto il filtro. Se si rende necessaria una correzione puoi usare le rondelle rigide OR di diverso spessore per compensare ogni differenza di altezza.

Vedi accessori di installazione – catalogo Ilmap pag.100-101

# INSTALLATION INSTRUCTION

## NOZZLE + SLEEVE INSTALLATION FOR CONCRETE FLOOR UPSIDE DOWN

## T NOZZLE G SLEEVE ACCESSORIES

**1**

**Fix G sleeve**
on the formwork with the PD bolt; plug the sleeve with the UD protective cover on the top.

**Check nozzles distribution!**
Verify the correct spacing between the sleeves.

**2**

**Make the concrete casting**
of the plate when all the sleeves are placed on the formwork. Remove the coved UD when the concrete has hardened

**Check the assembly!**
Make sure the sleeve is perfectly fixed and aligned to the floor, leveled with the other sleeves

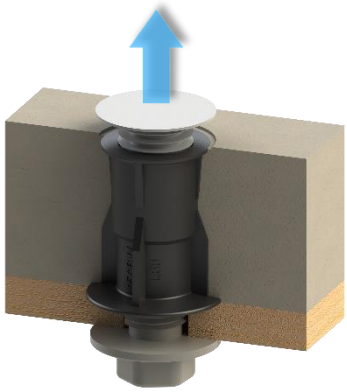

**3**

**Turn UPSIDE DOWN**
the plate, remove the PD bolds and than remove the formwork

**Check the sleeves!**
the internal of the sleeve must be clean without any concrete

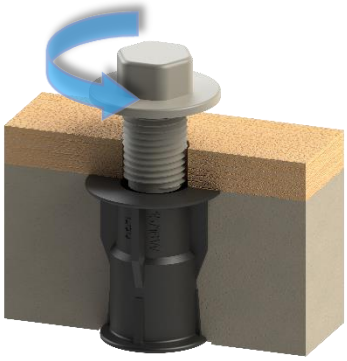

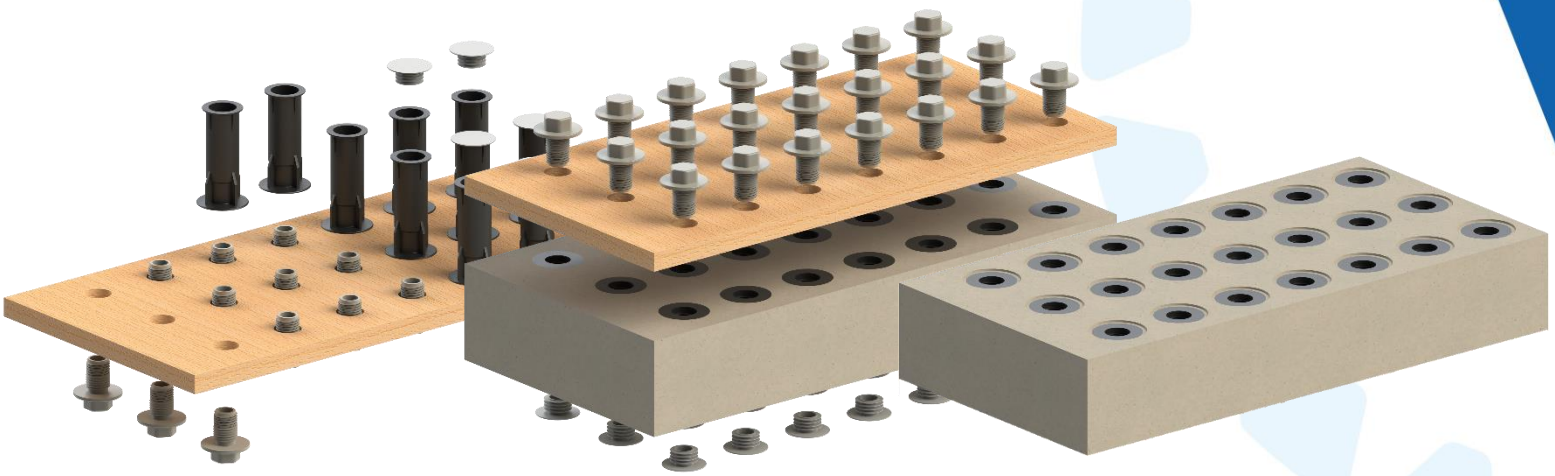

Plug the sleeves with UN caps and place the panel inside the filter

Remove UN protective cover only when the panel is placed in the filter and only before nozzles installation

# INSTALLATION INSTRUCTION

## NOZZLE + SLEEVE INSTALLATION FOR CONCRETE FLOOR UPSIDE DOWN

## T NOZZLE G SLEEVE ACCESSORIES

**Place the Nozzles!**
Screw the nozzles into the sleeves; all the nozzles must be leveled on the floor.

**Remember the Gasket!**
The soft gasket can be installed to increase the sealing of the Nozzle on the floor

4

**Tight the Nozzles!**

Torque set 5-10Nm
Max screw speed 400rpm

**Check the assembly!**
The Nozzle should not move and join perfectly to the sleeve and the floor

5

**Before the filter startup!**

Clean perfectly the floor under the nozzle's plate. During backwash the turbolence of the water flow can move powder, sand and all the residual of the casting, collecting them into the nozzles increasing the risk of clogging and damaging.

**Check the floor!**

All the nozzles must join perfectly to the floor and should be perfectly levelled in the whole floor. If any level adjustment is necessary you can use the OR rigid washer in different thickness to compensate any deviation

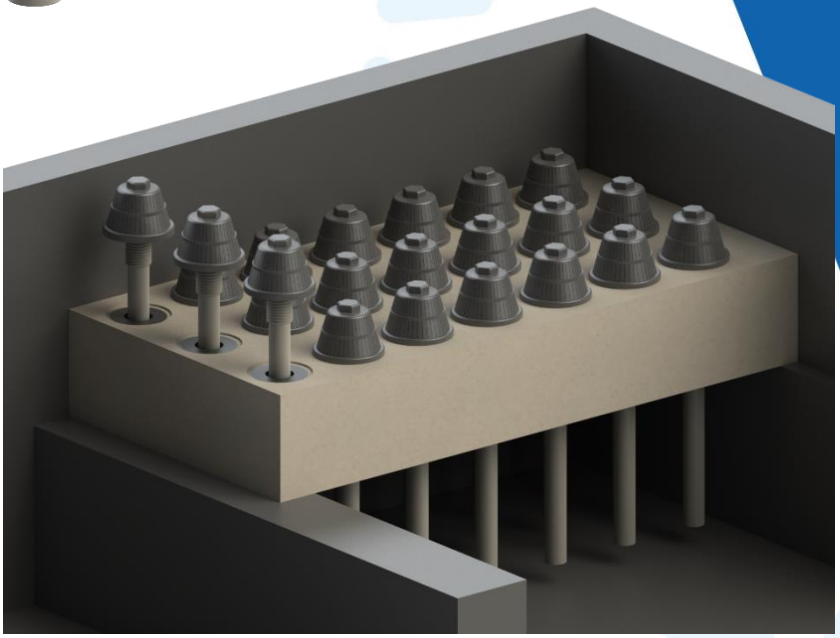

# ISTRUZIONI DI INSTALLAZIONE

## INSTALLAZIONE UGELLO E MANICOTTO SU PIASTRE IN CEMENTO UPSIDE DOWN

## UGELLO T MANICOTTO G ACCESSORI

**1**

**Fissa il manicotto G**
sulla cassaforma con il bullone PD; chiudi il manicotto con il tappo protettivo UD.

**Verifica la distribuzione degli ugelli!**
Controlla la spaziatura corretta fra i manicotti.

**2**

**Getta il cemento**
della piastra quando tutti i manicotti sono correttamente inseriti nella cassaforma. Rimuovi il tappo UD a cemento indurito

**Controlla l'assemblaggio!**
Assicurati che il manicotto sia fissato correttamente, allineato al piano e agli altri manicotti

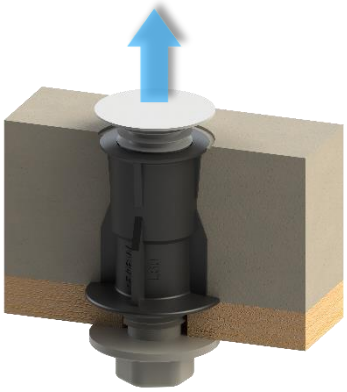

**3**

**Capovolgi la piastra**
e rimuovi i bulloni PD, quindi puoi rimuovere la piastra dalla cassaforma

**Controlla i manicotti!**
Assicurati che l'interno dei manicotti sia pulito e privo di ogni traccia di cemento

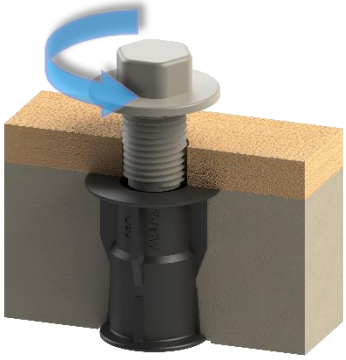

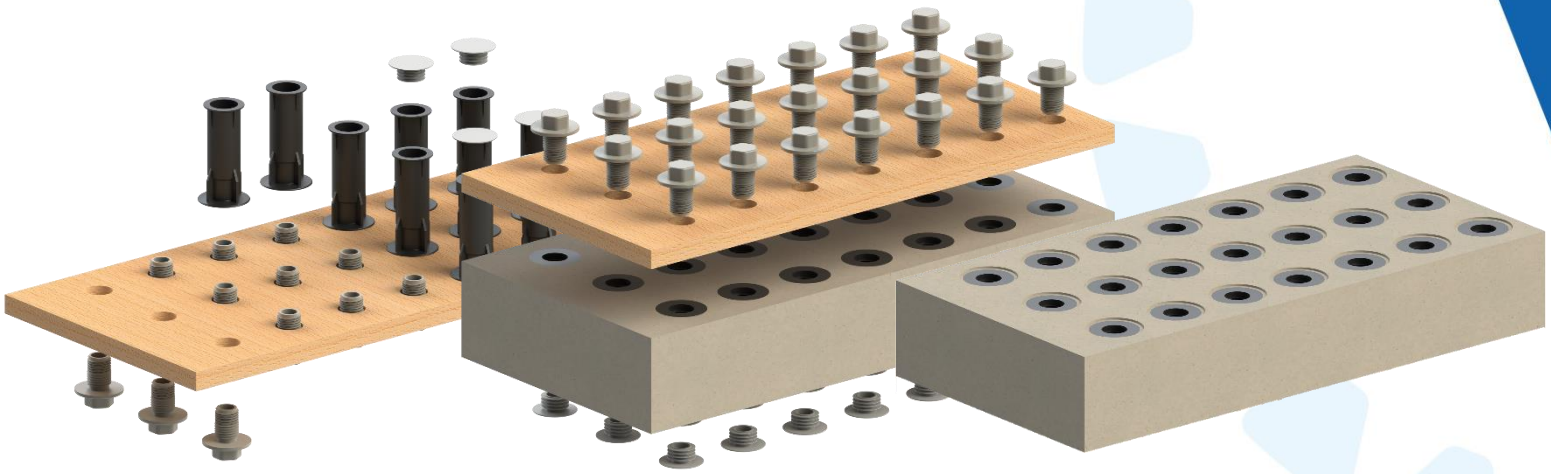

Chiudi i manicotti con il tappo di protezione UN e posiziona i pannelli all'interno del filtro

Rimuovi i tappi protettivi UN solo quando il pannello è fissato all'interno del filtro e solo prima del montaggio ugelli

# INSTALLAZIONE UGELLO E MANICOTTO SU PIASTRE IN CEMENTO UPSIDE DOWN

## UGELLO T MANICOTTO G ACCESSORI

**Installa gli ugelli!**
Avvita gli ugelli nei manicotti; tutti gli ugelli devono essere livellati sul pavimento

**Ricorda la guarnizione!**
La guarnizione morbida può essere installata per assicurare la tenuta degli ugelli sul piano

4

**Stringi gli ugelli!**

Set dinamometro 5-10Nm
Max avvitamento 200rpm

**Controlla l'assemblaggio!**
L'ugello non deve muoversi e deve aderire perfettamente al manicotto e al pavimento

5

**Prima dello startup del filtro!**

Pulisci perfettamente il vano sotto al pavimento degli ugelli. Durante il controlavaggio la turbolenza del flusso di acqua può smuovere polvere, sabbia e residui di cemento, portandoli dentro agli ugelli. In questo modo aumenta il rischio di otturarli e danneggiare gli ugelli o il filtro stesso.

**Controlla il pavimento!**

Tutti gli ugelli devono aderire perfettamente al piano e devono essere adeguatamente livellati su tutto il filtro. Se si rende necessaria una correzione puoi usare le rondelle rigide OR di diverso spessore per compensare ogni differenza di altezza.

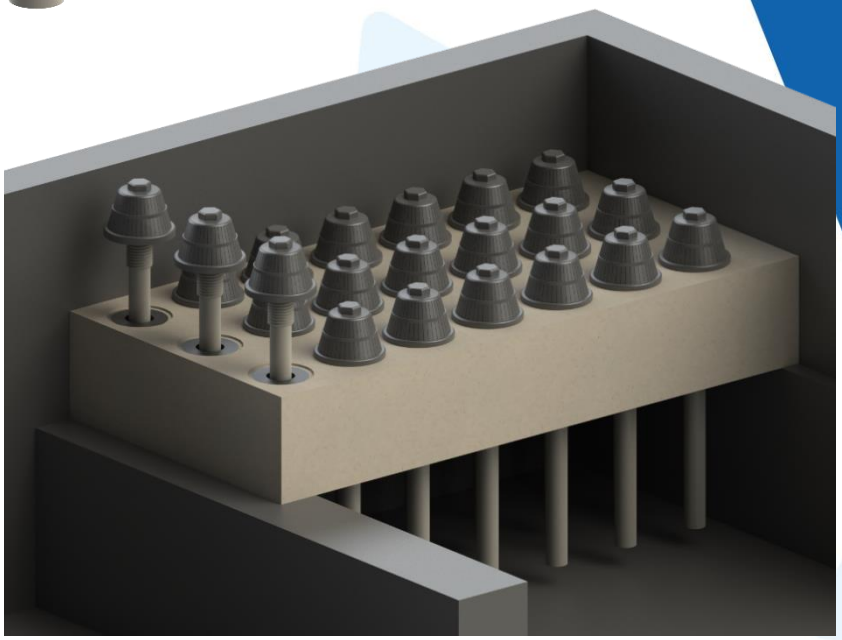

# INSTALLATION INSTRUCTION

## NOZZLE + SLEEVE INSTALLATION FOR CONCRETE FLOOR UPSIDE DOWN

## R NOZZLE G SLEEVE ACCESSORIES

**1**

**Fix G sleeve**
on the formwork with the PD bolt; plug the sleeve with the UD protective cover on the top.

**Check nozzles distribution!**
Verify the correct spacing between the sleeves.

**2**

**Make the concrete casting**
of the plate when all the sleeves are placed on the formwork. Remove the coved UD when the concrete has hardened

**Check the assembly!**
Make sure the sleeve is perfectly fixed and aligned to the floor, leveled with the other sleeves

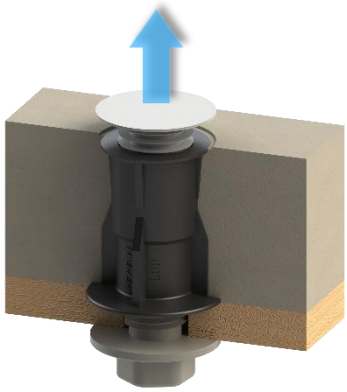

**3**

**Turn UPSIDE DOWN**
the plate, remove the PD bolds and than remove the formwork

**Check the sleeves!**
the internal of the sleeve must be clean without any concrete

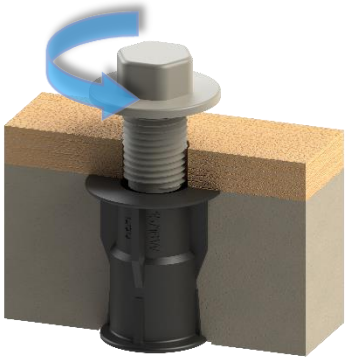

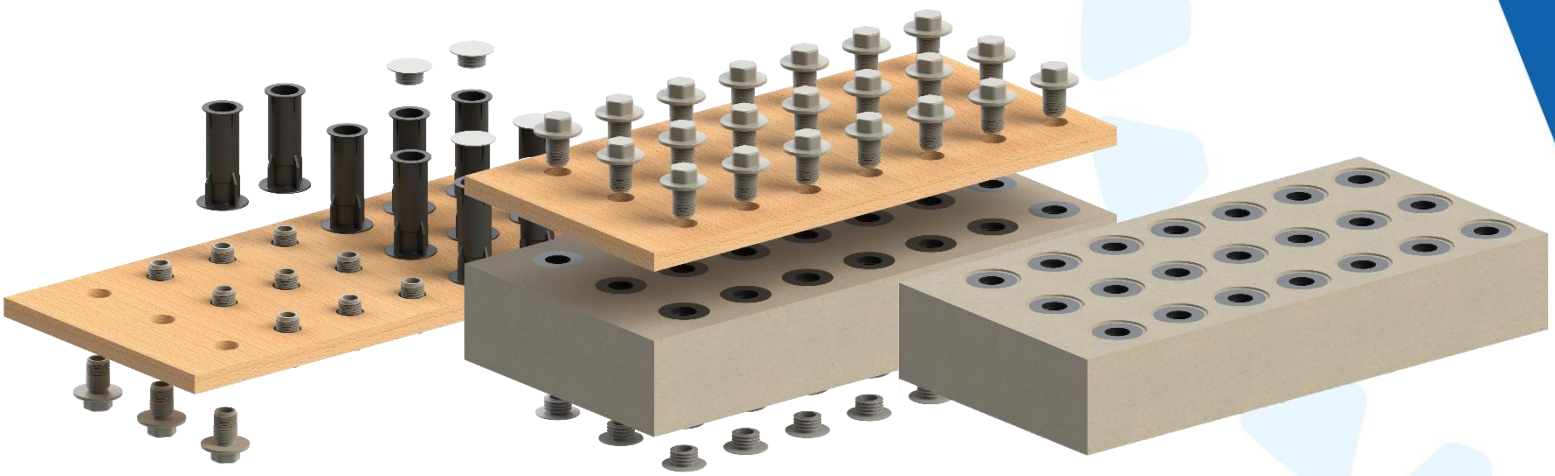

Plug the sleeves with UN caps and place the panel inside the filter

Remove UN protective cover only when the panel is placed in the filter and only before nozzles installation

# INSTALLATION INSTRUCTION

## NOZZLE + SLEEVE INSTALLATION FOR CONCRETE FLOOR UPSIDE DOWN

## R NOZZLE G SLEEVE ACCESSORIES

**Place the Nozzles!**
Screw the nozzles into the sleeves; all the nozzles must be leveled on the floor.

**Remember the Gasket!**
The soft gasket can be installed to increase the sealing of the Nozzle on the floor

4

**Tight the Nozzles!**

Torque set 5-10Nm
Max screw speed 400rpm

**Check the assembly!**
The Nozzle should not move and join perfectly to the sleeve and the floor

5

**Before the filter startup!**

Clean perfectly the floor under the nozzle's plate. During backwash the turbolence of the water flow can move powder, sand and all the residual of the casting, collecting them into the nozzles increasing the risk of clogging and damaging.

**Check the floor!**

All the nozzles must join perfectly to the floor and should be perfectly levelled in the whole floor. If any level adjustment is necessary you can use the OR rigid washer in different thickness to compensate any deviation

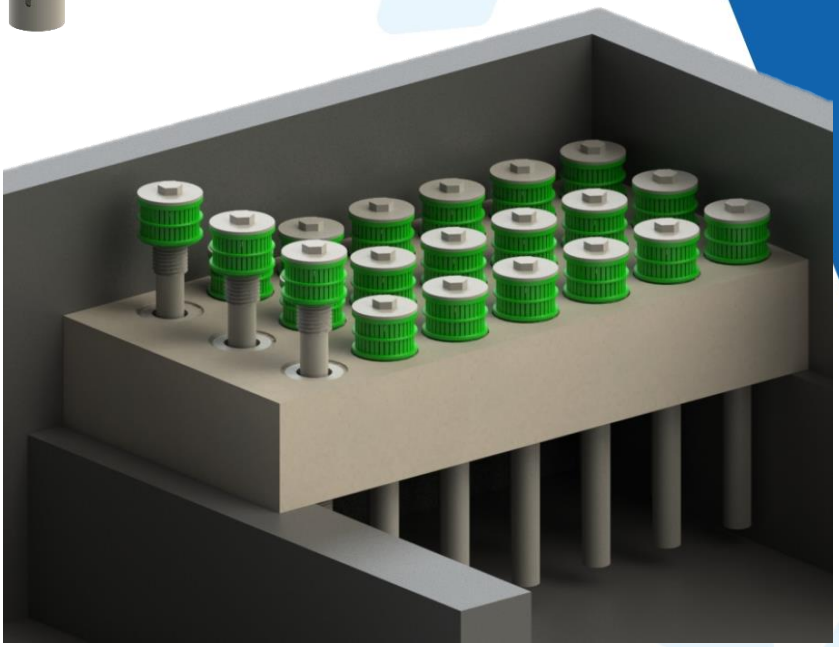

# ISTRUZIONI DI INSTALLAZIONE

## INSTALLAZIONE UGELLO E MANICOTTO SU PIASTRE IN CEMENTO UPSIDE DOWN

## UGELLO R MANICOTTO G ACCESSORI

**1**

**Fissa il manicotto G**
sulla cassaforma con il bullone PD; chiudi il manicotto con il tappo protettivo UD.

**Verifica la distribuzione degli ugelli!**
Controlla la spaziatura corretta fra i manicotti.

**2**

**Getta il cemento**
della piastra quando tutti i manicotti sono correttamente inseriti nella cassaforma. Rimuovi il tappo UD a cemento indurito

**Controlla l'assemblaggio!**
Assicurati che il manicotto sia fissato correttamente, allineato al piano e agli altri manicotti

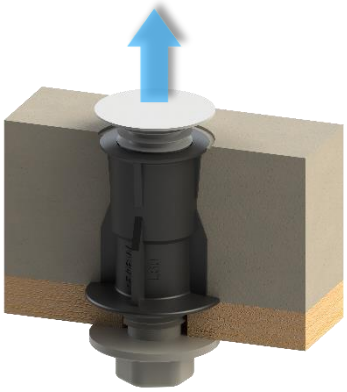

**3**

**Capovolgi la piastra**
e rimuovi i bulloni PD, quindi puoi rimuovere la piastra dalla cassaforma

**Controlla i manicotti!**
Assicurati che l'interno dei manicotti sia pulito e privo di ogni traccia di cemento

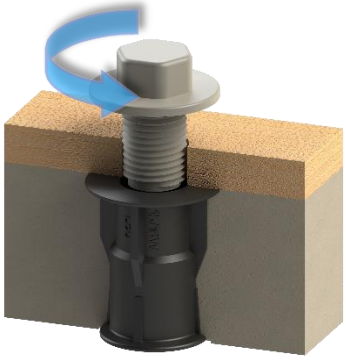

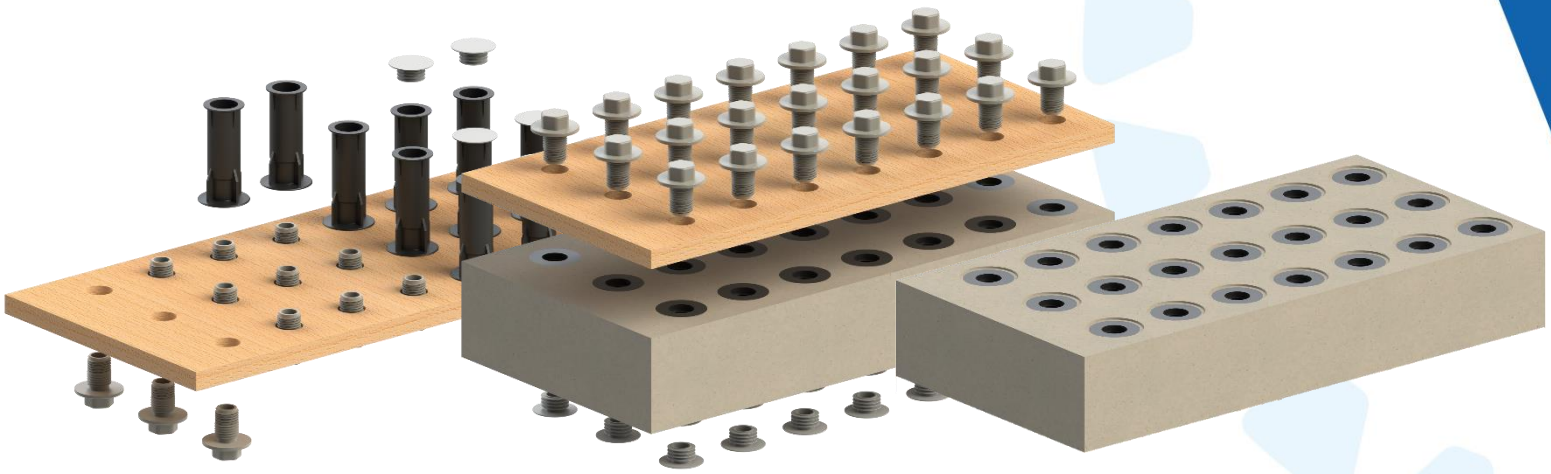

Chiudi i manicotti con il tappo di protezione UN e posiziona i pannelli all'interno del filtro

Rimuovi i tappi protettivi UN solo quando il pannello è fissato all'interno del filtro e solo prima del montaggio ugelli

# INSTALLAZIONE UGELLO E MANICOTTO SU PIASTRE IN CEMENTO UPSIDE DOWN

## UGELLO R MANICOTTO G ACCESSORI

**Installa gli ugelli!**
Avvita gli ugelli nei manicotti; tutti gli ugelli devono essere livellati sul pavimento

**Ricorda la guarnizione!**
La guarnizione morbida può essere installata per assicurare la tenuta degli ugelli sul piano

4

**Stringi gli ugelli!**

Set dinamometro 5-10Nm
Max avvitamento 200rpm

**Controlla l'assemblaggio!**
L'ugello non deve muoversi e deve aderire perfettamente al manicotto e al pavimento

5

**Prima dello startup del filtro!**

Pulisci perfettamente il vano sotto al pavimento degli ugelli. Durante il controlavaggio la turbolenza del flusso di acqua può smuovere polvere, sabbia e residui di cemento, portandoli dentro agli ugelli. In questo modo aumenta il rischio di otturarli e danneggiare gli ugelli o il filtro stesso.

**Controlla il pavimento!**
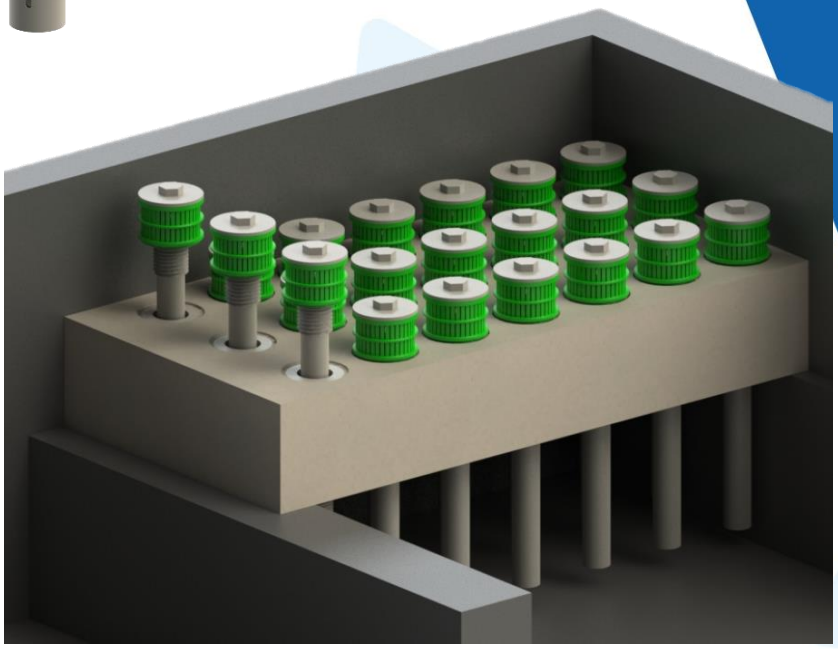
Tutti gli ugelli devono aderire perfettamente al piano e devono essere adeguatamente livellati su tutto il filtro. Se si rende necessaria una correzione puoi usare le rondelle rigide OR di diverso spessore per compensare ogni differenza di altezza.