INSTALLATION INSTRUCTION

NOZZLE INSTALLATION ON PLATE

FILTER NOZZLE P LOCKING NUT N

Insert the Nozzle
manually into the hole from the top side of the plate, do not use hammer.

Check holes in the plate
Make sure the hole diameter is suitable for the Nozzle's thread dimension

1

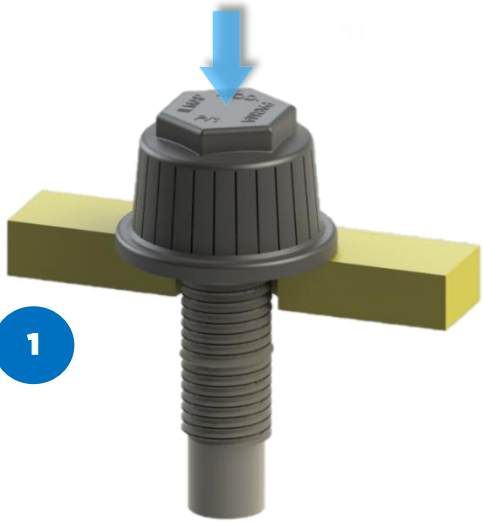

Screw the nut
against the plate from the bottom and keep the nozzle blocked manually

Check plate thickness!
Make sure that the thread length L1 is enough to cover plate + nut thickness

2

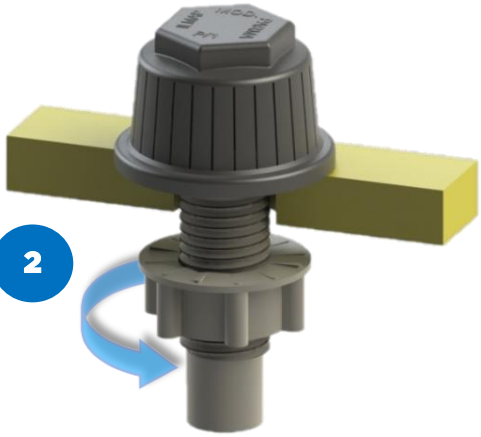

Screw clockwise the Nozzle from the top
Torque set 5-10Nm
Max screw speed 400rpm

Check the assembly!
The Nozzle should not move and join perfectly to the plate

3

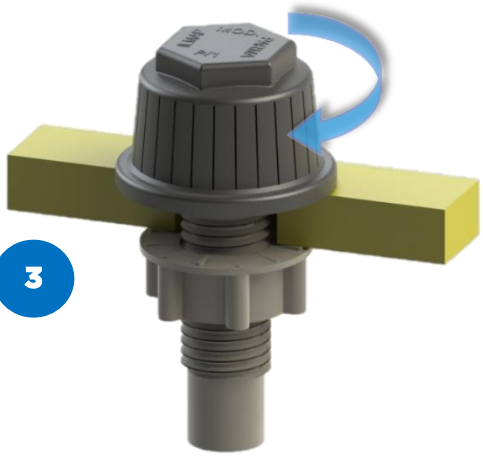

ISTRUZIONI DI INSTALLAZIONE

INSTALLAZIONE UGELLO SU PIASTRA

UGELLO P DADO N

Inserisci l'ugello
manualmente nel foro dal lato superiore della piastra, non utilizzare il martello.

Conntolla il foro piastra
Assicurati che il diametro del foro sia idoneo rispetto al diametro del filetto ugello

1

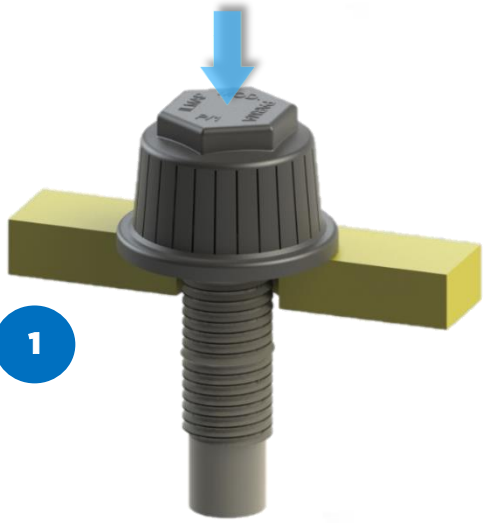

Avvita il dado
contro la piastra dal lato inferiore mentre tieni fermo manualmente l'ugello dal lato superiore

Controllo lo spessore piastra! Assicurati che la lunghezza del filetto L1 sia sufficiente

2

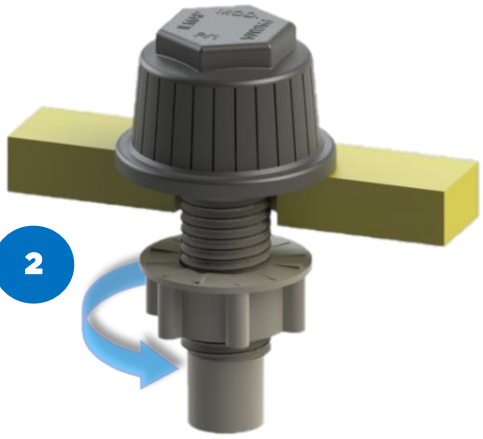

Avvita l'ugello in senso orario dalla testa
Set dinamometro 5-10Nm
Max velocità 400rpm

Controlla l'assemblaggio!
L'ugello non deve muoversi e deve aderire perfettamente alla piastra

3

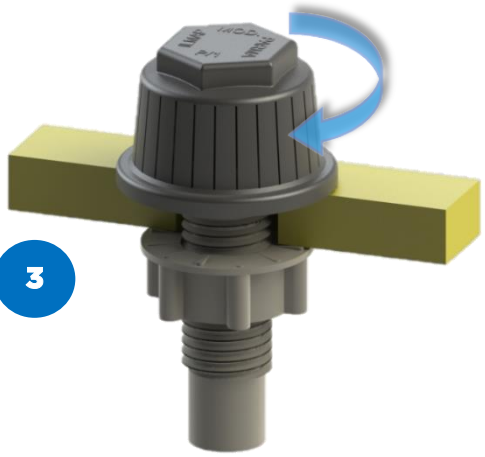

INSTALLATION INSTRUCTION

NOZZLE INSTALLATION ON PLATE

FILTER NOZZLE T LOCKING NUT N

Insert the Nozzle
manually into the hole from the top side of the plate, do not use hammer.

Check holes in the plate
Make sure the hole diameter is suitable for the Nozzle's thread dimension

1

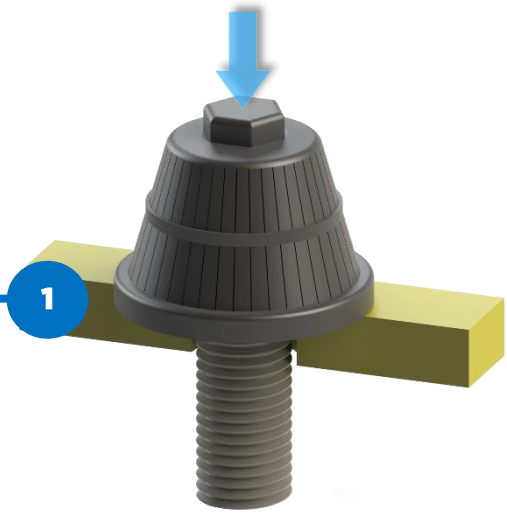

Screw the nut
against the plate from the bottom and keep the nozzle blocked manually

Check plate thickness!
Make sure that the thread length L1 is enough to cover plate + nut thickness

2

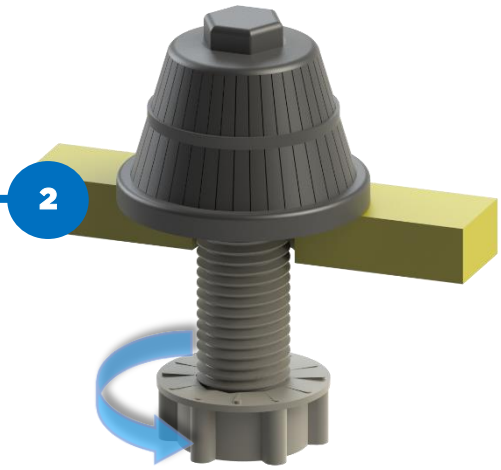

Screw clockwise the Nozzle from the top
Torque set 5-10Nm
Max screw speed 400rpm

Check the assembly!
The Nozzle should not move and join perfectly to the plate

3

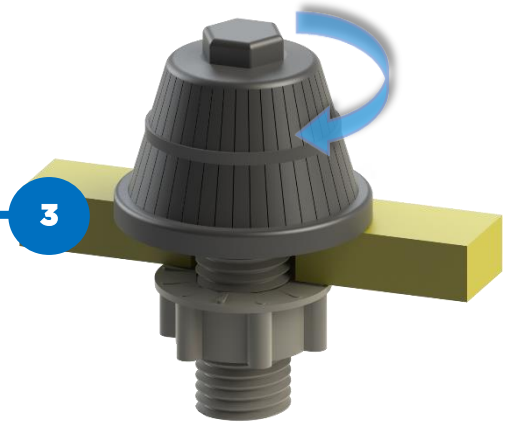

ISTRUZIONI DI INSTALLAZIONE

INSTALLAZIONE UGELLO SU PIASTRA

UGELLO T DADO N

Inserisci l'ugello
manualmente nel foro dal lato superiore della piastra, non utilizzare il martello.

Conntolla il foro piastra
Assicurati che il diametro del foro sia idoneo rispetto al diametro del filetto ugello

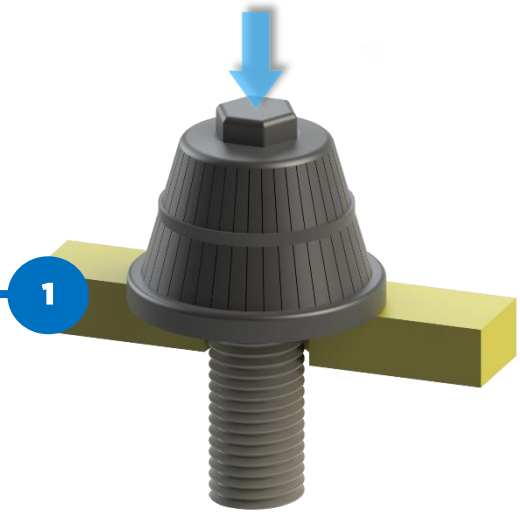

Avvita il dado
contro la piastra dal lato inferiore mentre tieni fermo manualmente l'ugello dal lato superiore

Controllo lo spessore piastra! Assicurati che la lunghezza del filetto L1 sia sufficiente

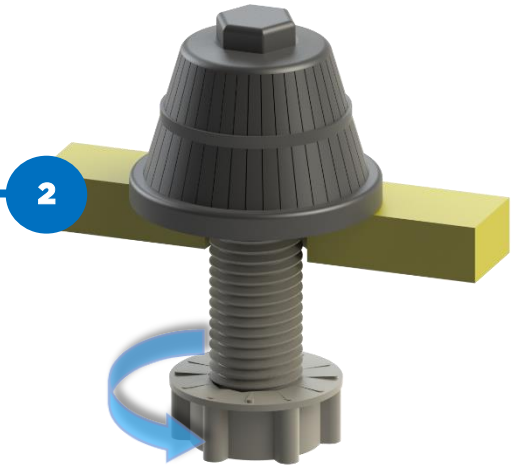

Avvita l'ugello in senso orario dalla testa
Set dinamometro 5-10Nm
Max velocità 400rpm

Controlla l'assemblaggio!
L'ugello non deve muoversi e deve aderire perfettamente alla piastra

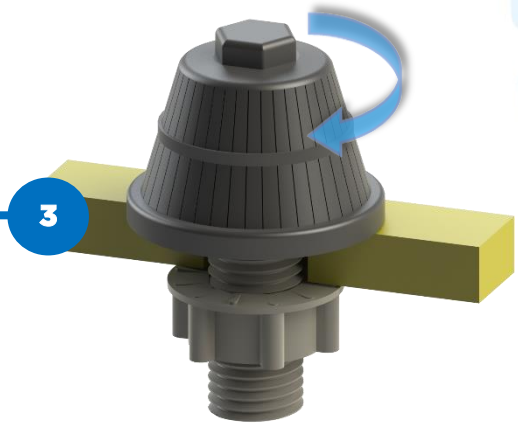

INSTALLATION INSTRUCTION

NOZZLE INSTALLATION ON PLATE

FILTER NOZZLE R LOCKING NUT N

Insert the Nozzle
manually into the hole from the top side of the plate, do not use hammer.

Check holes in the plate
Make sure the hole diameter is suitable for the Nozzle's thread dimension

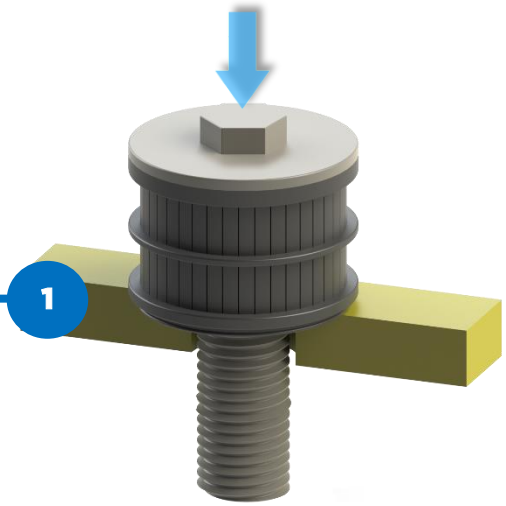

Screw the nut
against the plate from the bottom and keep the nozzle blocked manually

Check plate thickness!
Make sure that the thread length L1 is enough to cover plate + nut thickness

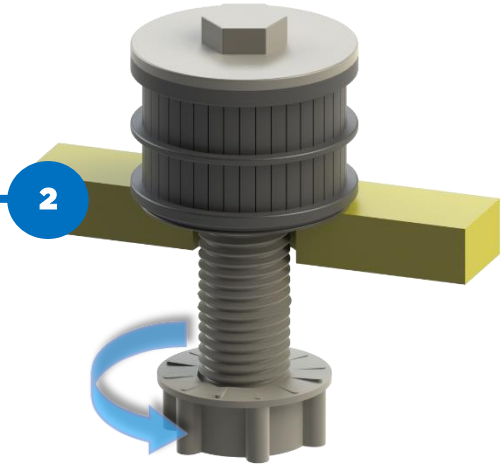

Screw clockwise the Nozzle from the top
Torque set 5-10Nm
Max screw speed 400rpm

Check the assembly!
The Nozzle should not move and join perfectly to the plate

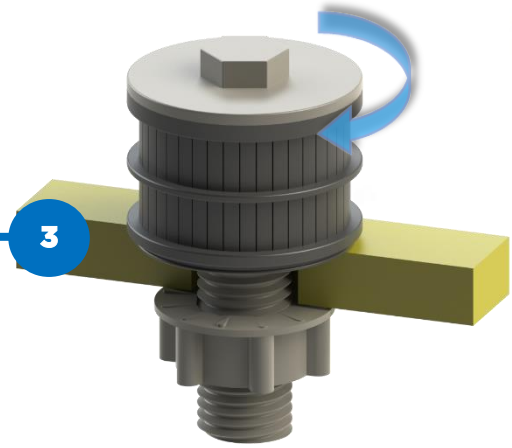

ISTRUZIONI DI INSTALLAZIONE

INSTALLAZIONE UGELLO SU PIASTRA

UGELLO R DADO N

Inserisci l'ugello
manualmente nel foro dal lato superiore della piastra, non utilizzare il martello.

Conntolla il foro piastra
Assicurati che il diametro del foro sia idoneo rispetto al diametro del filetto ugello

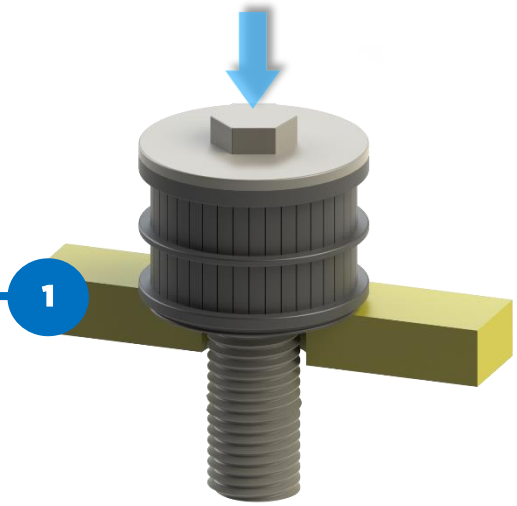

Avvita il dado
contro la piastra dal lato inferiore mentre tieni fermo manualmente l'ugello dal lato superiore

Controllo lo spessore piastra! Assicurati che la lunghezza del filetto L1 sia sufficiente

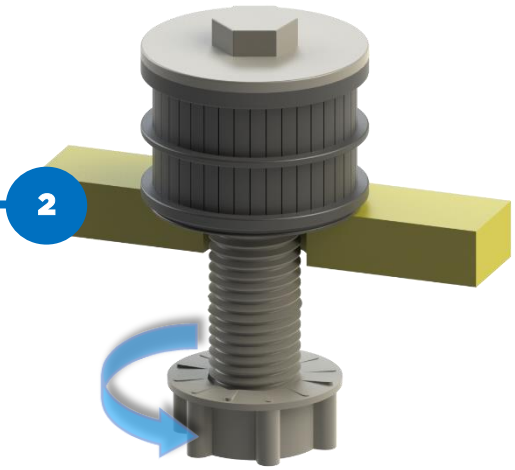

Avvita l'ugello in senso orario dalla testa
Set dinamometro 5-10Nm
Max velocità 400rpm
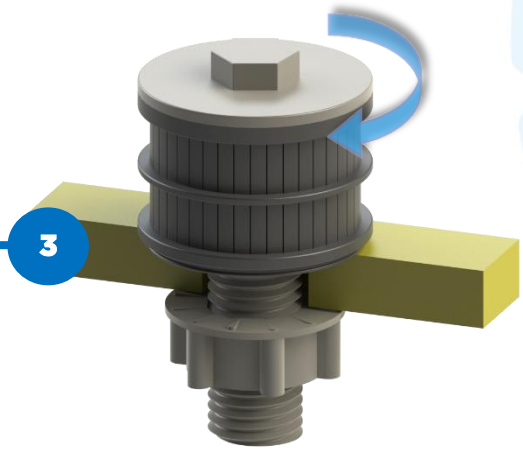
Controlla l'assemblaggio!
L'ugello non deve muoversi e deve aderire perfettamente alla piastra